ПАЙДАЛАНУШЫ НҰСҚАУЛЫҒЫ

ҚОСЫМША БАТАРЕЯ МОДУЛІ

External Battery Module

EBM Innova TA 6/10K

МАЗМҰНЫ

Кіріспе 3
Тағайындалуы 3
1. Қауіпсіздік техникасының қағидалары 4
2. Тасымалдау, сақтау, қаптамадан шығару 6
2.1. Тасымалдау және сақтау 6
2.2. Қаптамадан шығару 6
2.3. Жиынтылықты тексеру 7
3. Жалпы көрінісі мен құрылғысы 8
3.1. Алдыңғы панелі 8
3.2. Артқы панелі 8
4. Бұйымды орнату және монтаждау 9
4.1. ЕВМ орнату және орналастыру 9
4.1.1 Тігінен орналастыру 10
4.2. ЕВМ-ді ҮҚК-ға қосу 10
4.3. Бірнеше батареялық модульдерді ҮҚК-мен қосу 11
5. Техникалық қызмет көрсету 12
5.1. ЕВМ модулін ауыстыру және тексеру 12
5.1.1. ЕВМ модулін ауыстыру 12
5.1.2. Жаңа аккумуляторларды тексеру 12
6. Ақаулықтарды іздеу және жою 13
7. Кәдеге жарату және қоршаған орта 14
7.1. Қоршаған ортаны қорғау 14
8. Техникалық сипаттамалары 15
9. Кепілдік шарттары 18

КІРІСПЕ

Сіздің электр жабдықтарыңызды қорғау үшін Ipron өнімдерін таңдағаныңыз үшін рахмет.

Бұл құрылғыны пайдалануды бастамас бұрын Пайдаланушы нұсқаулығын мұқият оқып шығыңыз.

Бұл нұсқаулықта орнату және техникалық қызмет көрсету кезінде орындалуы керек қосымша батарея модульдеріне (ЕВМ) арналған маңызды ережелер мен нұсқаулар бар.

Осы нұсқаулықта көрсетілген құрылғының жұмысына қатысты барлық ескертулерді орындаңыз.

ТАҒАЙЫНДАЛУЫ

Бұл батарея модульдері еденге тік орнатуға. Желілік қуат ақаулары кезінде жүктемелердің батареяның қызмет ету мерзімін ұзартуға мүмкіндік береді.

ПАЙДАЛАНЫЛАТЫН ТАҢБАЛАР



Электр тоғымен зақымдану қаупі – осы таңбамен белгіленген қауіпсіздік ережелерін қатаң сақтау қажет.



Әрқашан сақталуы тиіс маңызды нұсқаулар.



Бөлек жинау және қорғасын-қышқылды аккумуляторлар үшін қорғасынның мөлшері туралы ЕС таңбасы. Аккумуляторды кәдімгі тұрмыстық қалдықтармен бірге лақтыруға болмайтынын, бөлек жинау және қайта өңдеу керектігін көрсетеді.



Әрқашан сақталуы тиіс маңызды нұсқаулар.Электрлік және электрондық жабдықтардың қалдықтарын (WEEE) бөлек жинауға арналған ЕС белгісі. Бұл затты кәдімгі тұрмыстық қалдықтармен бірге лақтыруға болмайтынын, бөлек жинау және қайта өңдеу керектігін көрсетеді.



Ақпарат, кеңестер, көмек.



Пайдаланушы нұсқаулығын қар.

1. ҚАУІПСІЗДІК ТЕХНИКАСЫНЫҢ ҚАҒИДАЛАРЫ



Осы нұсқаулықты сақтаңыз. Бұл нұсқаулықта маңызды мәліметтер бар. Бұйымды ашу, орнату немесе пайдалану алдында осы нұсқаулықты мұқият оқу және онда келтірілген барлық нұсқаулықтарды орындау қажет.

Адамдардың қауіпсіздігі



Батарея модулінің кіруі мен шығуында кернеудің болу қаупі!
Бұл батарея модулі қауіпті болуы мүмкін кернеулерді пайдаланады. Құрылғыны бөлшектеуге тырыспаңыз. Пайдаланушыға құрылғы бөлшектерін ауыстыруға жол берілмейді. Жөндеуді тек білікті мамандар ғана жасауы тиіс.

- Жану мен электр тоғының зақымдануын болдырмау үшін батарея модулін температурасы мен ылғалдылығы бақыланатын, өткізгіш қоспалары жоқ атмосферасы бар үй-жайларда орнату керек.
- Кез келген батареялық модульдерді орнатуды және электр монтаждауды тек білікті қызмет көрсетуші қызметкерлер ғана орындай алады.
- Құрылғы ауыр: қорғаныс аяқ киімін киіп, құрылғымен жұмыс істеу үшін көтергішті пайдаланыңыз.
- ЕВМ жылжыту бойынша барлық операцияларға (қаптамасын шешу, көтеру, тірекке орнату) кемінде екі адамның қатысуы талап етіледі.
- Батарея оған қосылған ҮҚК ішінде қауіпті кернеулерді тудыруы мүмкін, тіпті егер осы ҮҚК айнымалы тоғының кіріс қорегі ажыратылған болса да. ЕВМ корпусының ішінде қауіпті кернеу болуы мүмкін.
- Электр тоғымен зақымдану мүмкіндігі бар құралмен жұмыс істеу кезінде барлық тиісті сақтық шараларын қабылдау қажет.
- Электр тоқпен зақымдану қаупі. Батарея тізбегінің кіретін қоректендіру тізбегімен гальваникалық тарқалуы болмайды, сондықтан батарея мен жер арасында қауіпті кернеу пайда болуы мүмкін. Оларға қол тигізбес бұрын, кернеудің жоқтығына көз жеткізіңіз.
- Электрмен қуаттау кабельдері мен қосқыш кабельдерді оларға баспайтындай және олар қысылмайтындай етіп төсеңіз. Батарея электр тоғымен, оның ішінде қысқа тұйықталу тоғымен зақымдану қаупін тудыруы мүмкін.
- Батареяның қысқа тұйықталуы кезінде пайда болатын тоқ ауыр күйікке әкелуі мүмкін. Батареяларға қызмет көрсету алдында зергерлік бұйым,алқа, қол сағаттары мен сақиналар сияқты тоқ өткізгіш заттардың барлығын шешіңіз.
- Оқшауланған тұтқалары бар құралдармен ғана жұмыс істеу керек. ҮҚК мен батареяларға құралдар мен металл заттарды қоюға тыйым салынады.
- Құрылғымен жұмыс істеу алдында ЕВМ корпусында қауіпті кернеудің жоқтығына көз жеткізу керек.
- Батареяны ажыратып, қоспас бұрын оның зарядтау құрылғысын тоқтан ажыратыңыз.
- ЕВМ сыртқы сымдарын қосу және ажырату қуаттау көзі (ҮҚК) ажыратылған кезде жүргізіледі.

Жабдықтың қауіпсіздігі

- Нұсқауда келтірілген батарея модулін қосу және пайдалану жөніндегі нұсқауларды көрсетілген тәртіппен орындау қажет.
- Батарея модулі оған қосылған құралдың жанында орналасуы және оңай қол жетімді болуы тиіс.
- Жану мен электр тоғының зақымдануын болдырмау үшін батарея модулін температурасы мен ылғалдылығы бақыланатын, өткізгіш қоспалары жоқ атмосферасы бар үй-жайларда орнату керек.
- Өрт қаупін болдырмау үшін құрылғыны ылғалдылығы жоғары жерлерде пайдалануға тыйым салынады! Жоғары ылғалдылық өнімнің ток өткізгіш бөліктерінде конденсаттың пайда болуына әкелуі мүмкін, бұл қысқа тұйықталуға әкеледі.
- Құрылғыны қуаттау желісінен ажырату кезінде сақтықты сақтау керек. Егер құрылғыға техникалық қызмет көрсету қажет болса, батареяның қуат беру көзін батареяның оң немесе теріс полюсінде ажырату қажет.
- Басқа кабельдерді қосар алдында қорғаныш жерге тұйықтау өткізгішін (PE) қосыңыз.

Ерекше сақтық шаралары

- Жарылысты болдырмау үшін батареяларды отқа лақтыруға тыйым салынады.
- Бөгде адамдарға жабдықты бөлшектеуге және ішкі элементтерге қол тигізуге тыйым салынады.
- Батареяларды ашуға және бөлшектеуге тыйым салынады. Ағып шыққан электролит теріге және көзге қауіпті.
- Батареяларды кернеудегі ҮҚК-ге қосуға тыйым салынады.
- Батарея қысқа тұйықталудың үлкен тоғына байланысты электр тоғымен зақымдану немесе күю қаупін тудыруы мүмкін. Батареялармен жұмыс істеу кезінде келесі сақтық шараларын сақтаңыз:
  - Қол сағаттарын, сақиналарды және басқа металл заттарды шешіп тастаңыз.
  - Оқшауланған тұтқалары бар құралдармен ғана жұмыс істеу керек.
  - Резеңке биялаймен және диэлектрлік боттармен жұмыс жасаңыз.
  - Батареяларға құралдар мен металл заттарды қоюға тыйым салынады.
  - Батареяны ажыратып, қоспас бұрын оның зарядтау құрылғысын тоқтан ажыратыңыз.
- Батарея модулін тікелей күн сәулесінің немесе қыздыру аспаптарының әсеріне ұшырауы мүмкін орындарда орнатуға тыйым салынады.
- Батареяларға қызмет көрсетуді тиісті даярлығы және қажетті қауіпсіздік шараларын білетін мамандар орындауы немесе бақылауы тиіс. Батареяларға рұқсатсыз кіруді шектеу бойынша шаралар қолданыңыз!

2. ТАСЫМАЛДАУ, САҚТАУ, ҚАПТАМАДАН ШЫҒАРУ

2.1. Тасымалдау және сақтау

Сақтау шарттары
Батарея модулін толық зарядталған батареямен салқын, құрғақ жерде сақтаңыз. Батареяның разрядталуын болдырмау үшін барлық кабельдерді батарея модулінен ажыратыңыз.

Ұзақ мерзімді сақтау
Монтаждау алдында және монтаждаудан кейін, егер батареялық модуль ұзақ уақыт бойы тоқсыз қалса, оны 24 сағатқа, кем дегенде 3 айда бір рет қосу қажет (қалыпты сақтау температурасы 25 °C-қа дейін). Бұл әрекет аккумуляторды зарядтайды, бұл оның қайтымсыз зақымдануын болдырмауға мүмкіндік береді.

Тасымалдау ережелері мен шарттары
Құрылғыны түпнұсқа қаптамасында тасымалдау ұсынылады.

2.2. Қаптамадан шығару

Тексеріп қарау
Батарея модулінің жиынтығын тексеріңіз. Тасымалдау кезінде пайда болуы мүмкін корпустың көрінетін зақымдарының жоқтығына көз жеткізіңіз.

Төмен температурада бұйымның қаптамасын ашу бұйымның ішкі және сыртқы беттерінде ылғалдың конденсациялануына әкелуі мүмкін. Бұйымды оның ішкі және сыртқы беттері толық құрғағанға дейін (электр тоғымен зақымдануды болдырмау үшін) орнатпаңыз.

Батарея модулін қаптамадан шығарыңыз және оны тасымалдау процесінде болуы мүмкін зақымдану бар-жоғын тексеріңіз. Қандай да бір зақымдану байқалса, құрылғыны буып, оны сатып алған жерге қайтарыңыз.

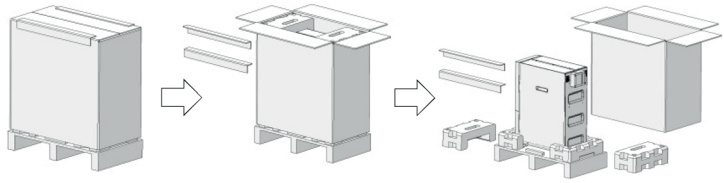

ЕВМ қаптамасын ашу

Қаптама материалдарын қалдықтарға қатысты барлық жергілікті ережелерге сәйкес кәдеге жарату қажет.

2.3. Жиынтылықты тексеру

Жеткізілімге келесі компоненттер кіретініне көз жеткізіңіз:

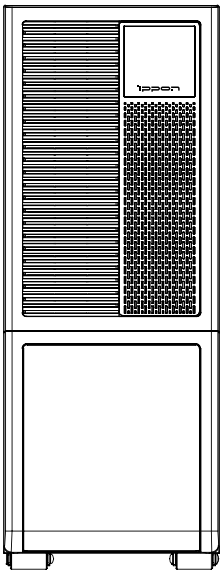

Қосымша батарея модулі
EBM Innova TA 6/10K

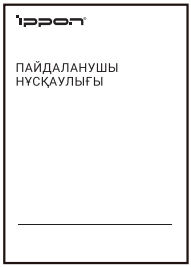

Пайдаланушы нұсқаулығы

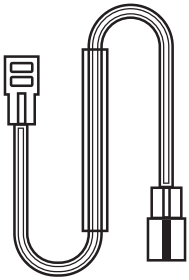

Құрастыру бұрыштары 1 дана



Құрастыру бұрыштары 4 дана



Бұрамалар
4 дана

3. ЖАЛПЫ КӨРІНІСІ МЕН ҚҰРЫЛҒЫСЫ

3.1. Алдыңғы панелі

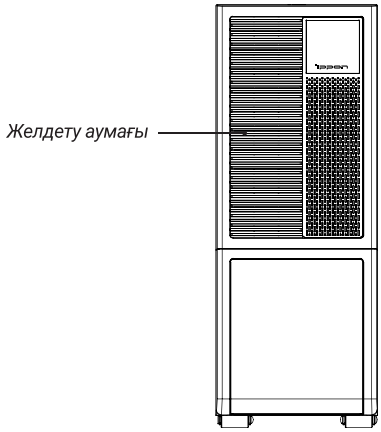

3.2. Артқы панелі

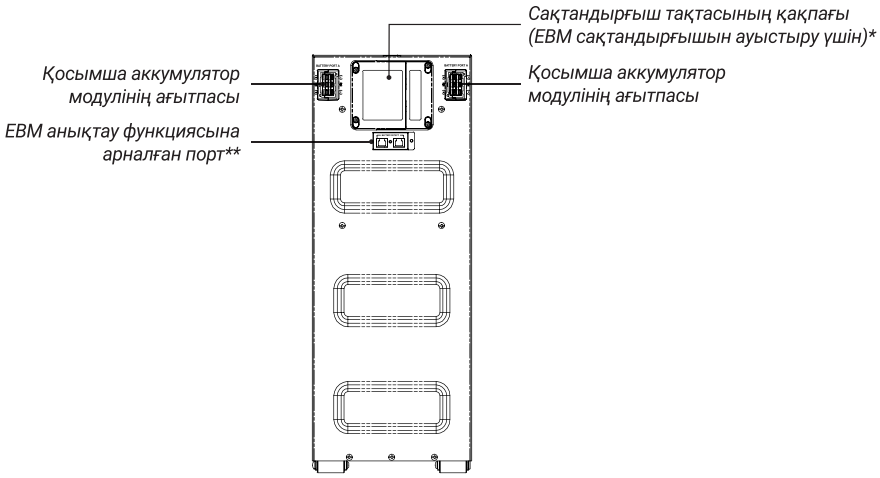

Қосымша батарея модулі
EBM Innova TA 6/10K

* *Ауыспалы сақтандырғышқа қол жеткізу артқы панельден жүзеге асырылады. Сақтандырғышты білікті қызметкерлер ғана ауыстыруы тиіс.*

** *Қосымша батареяларды автоматты анықтау функциясы осы функционалды қолдайтын құрылғылармен жұмыс істегенде ғана қолжетімді.*

4. БҰЙЫМДЫ ОРНАТУ ЖӘНЕ МОНТАЖДАУ

Құрылғыны орнату және пайдалану алдын ала дайындықты талап етпейді, төмендегі нұсқауларды орындаңыз

BlackRock, Innova Modular, Intatum, Innova Unity RT, Innova Unity T, Innova RT II 33, Innova RT 33, Innova RT 10K/20K, Upper DC ҮҚК және батарея блоктарына кепілдік іске қосу-реттеу жұмыстары (ІРЖ) жүзеге асырылған сәттен бастап қолданылады. Кепілдіктің қажетті шарты Ippon немесе авторландырылған сервис орталықтарының инженерлері ІҚР-ді жүзеге асыруы болып табылады. Кепілді қызмет алу үшін ІҚР орындау туралы актіні ұсыну қажет.

4.1. ЕВМ орнату және орналастыру

Батарея модулін құрылғының айналасында ауа айналатындай етіп орнатыңыз. Орнату орнында шаң, коррозиялық булану және электр өткізгіш ластағыштар болмауы тиіс.

Батарея модулін ауа температурасы жоғары және ылғалдылығы жоғары және күн сәулесі тікелей түсетін үй-жайларда пайдалануға тыйым салынады.

Батарея модулін қорғалған, таза, желдетілетін үй-жайға орнатыңыз.

Назар аударыңыз!

Электр тоғымен жану немесе зақымдану қаупін болдырмау үшін бекіту үшін тек қоса берілген бөлшектерді пайдаланыңыз.

Ескерту: *бұйымды алдыңғы және артқы панельдерінен ұстап көтеруге болмайды. Ауаның кедергісіз өтуін қамтамасыз ету үшін ЕВМ-нің алдыңғы және артқы жағында 500 мм саңылау қалдыру ұсынылады.*

4.1.1. Тігінен орналастыру

1. Батареялық модульді тегіс, тұрақты бетке, оның түпкілікті қалпына қойыңыз.
2. Құрылғының бүйірлік бұрандасын бұрап шығарыңыз, содан кейін монтаждау бұрыштарын құрылғыға орнатыңыз.
3. Құрылғыны бетіне монтаждаңыз: 4 бұранданы (M8 ұсынылады) алдын ала белгіленген жерге салыңыз (төмендегі схемада көрсетілген), содан кейін құрылғыны бұрандалармен бекітіңіз.

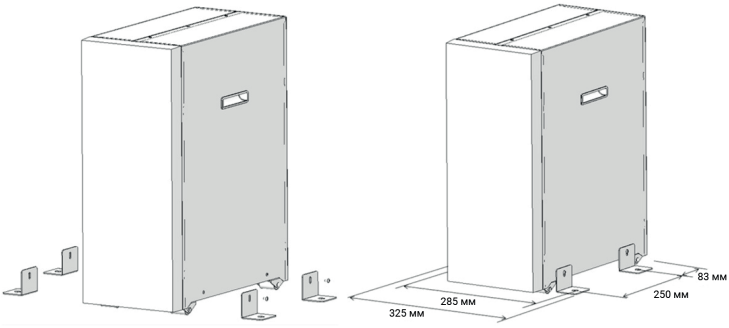

4.2. ЕВМ-ді ҮҚК-ға қосу

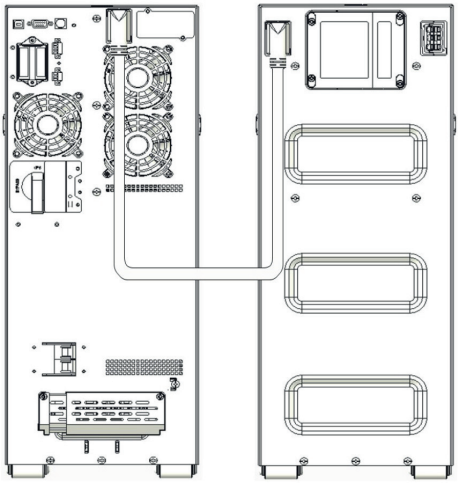

Қосымша батарея модулін аккумуляторлы кәбіл арқылы ҮҚК-ға қосыңыз

ЕВМ-ді ҮҚК-ға қосу кезінде аздап ұшқын пайда болуы мүмкін. Бұл қалыпты жағдай және қызметкерлер үшін қауіпті емес.

4.3. Бірнеше батареялық модульдерді ҮҚК-мен қосу

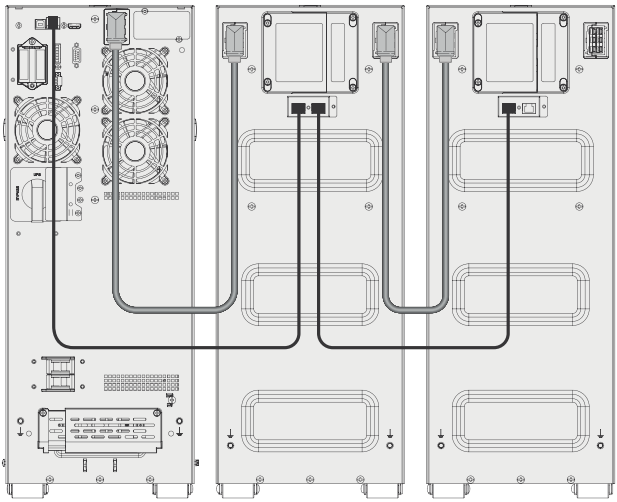

ҮҚК ЕВМ 1 ЕВМ 2

Қосымша батарея модулін ҮҚК-ға аккумулятор кәбілі мен ЕВМ автоматты түрде анықтау кәбілі арқылы қосыңыз (ҮҚК модельдері үшін автоматты анықтау функциясын қолдайтын, кәбіл жеткізу жиынтығына кірмейді).
Қоспас бұрына артқы панельдің кернеуі ҮҚК сипаттамаларына сәйкес келетіндігін тексеріңіз.
Қосымша блокты монтаждаған кезде оны алдыңғы блоктың жанына соңғы орнына орналастырыңыз.

5. ТЕХНИКАЛЫҚ ҚЫЗМЕТ КӨРСЕТУ

5.1. ЕВМ модулін ауыстыру және тексеру

5.1.1. ЕВМ модулін ауыстыру

ЕВМ модульдерін ауыстырмас бұрын, ҮҚК-ні сервистік байпас режиміне ауыстырып, кіріс кернеуін өшіріңіз.

1. ЕВМ аккумулятор кәбілін ҮҚК-дан ажыратыңыз.

   Бірнеше ЕВМ модульдерін монтаждаған кезде, аккумулятор кәбілін әр ЕВМ модулінен ажыратыңыз.
2. ЕВМ-ді ауыстырыңыз, **7. «Кәдеге жарату және қоршаған орта»** бөлімін қараңыз.
3. ЕВМ аккумулятор кәбілін аккумулятор ағытпасына қосыңыз.
4. ЕВМ қосылымдарының сенімді екеніне және әрбір кәбілдің сәйкес иілу радиусы мен кернеу компенсаторы бар екеніне көз жеткізіңіз.

5.1.2. Жаңа аккумуляторларды тексеру

1. Аккумуляторларды 48 сағат бойы зарядтаңыз.
2. ҮҚК асқару панеліндегі «Control» ↵ мәзірін басыңыз.
3. «Control», содан кейін «Single battery test» таңдаңыз.

ҮҚК аккумуляторды тексеруді белсенді ескерту сигналдарынсыз тек желілік режимде іске қосуы мүмкін. Аккумуляторды тексеру кезінде ҮҚК аккумулятордан жұмыс режиміне ауысады және аккумуляторларды 10 секунд ішінде қуатсыздандырады. ҮҚК-нің алдыңғы панелінде ✓ белгішесі және тексерілген пайыз көрінеді.

6. АҚАУЛЫҚТАРДЫ ІЗДЕУ ЖӘНЕ ЖОЮ

Ақаулық туындаған жағдайда, кез келген Ippon авторланған сервистік орталығына (бұдан әрі — АСО) хабарласыңыз. АСО толық тізімімен https://ippon.ru/support/centers/ сайтында «Қолдау» бөлімінде танысуға болады.

Төмендегі кестеде жалпы ақаулықтар мен олардың шешімдері берілген:

Ақаулық	Ықтимал себебі	Шешім
Батарея тез таусылады.	Аккумулятор сыйымдылығы жеткіліксіз.	Батареялық модульге техникалық қызмет көрсету немесе оны ауыстыру қажет.
Тұрақты ток шығысы жоқ.	Батарея сақтандырғышы күйіп кетті.	Сақтандырғышты ауыстыру қажет.
Аккумулятор толық зарядталмайды.	Қуаты жүйесінің тұрақты ток шығысының кернеуі минималды зарядтау кернеуінен төмен түседі	Аккумуляторды зарядтаудың қолайлы кернеуі үшін қорек көзінің тұрақты токтағы шығыс кернеуін реттеу қажет.
ҮҚК ЕВМ-ның болуын анықтамайды*.	ЕВМ-нен ҮҚК-ға байланыс кәбілі ақаулы немесе қосылмаған.	ЕВМ-ді байланыс кәбілімен ҮҚК-ға қосыңыз. Кәбіл зақымдалса, оның ақаусыз кәбілге ауыстырыңыз.

** осы функцияны қолдайтын құрылғылары бар ЕВМ автоматты анықтау кәбілін пайдалану кезінде.*

7. КӘДЕГЕ ЖАРАТУ ЖӘНЕ ҚОРШАҒАН ОРТА

7.1. Қоршаған ортаны қорғау

Бұйымдар қоршаған ортаны қорғау бойынша талаптармен жобаланған.

Заттар
Бұйымда ХФК, ХФФК және асбест жоқ.

Қаптама
Қалдықтарды кәдеге жаратуды жақсарту және оларды қайта өңдеуге ықпал ету үшін қаптаманың компоненттерін бөліңіз.

- Бұйым үшін пайдаланылатын картон 50% артық қайта өңделген материалдан тұрады.
- Пакеттер мен қаптар полиэтиленнен жасалған.
- Қаптама материалдары қайталама өңдеуге жарамды.

Қаптама материалдарын кәдеге жарату жөніндегі барлық жергілікті ережелерді сақтаңыз.

Бұйым
Бұйым негізінен өңделетін материалдардан жасалған.

Кәдеге жарату мақсатында бөлшектеу қалдықтарға қатысты барлық жергілікті ережелерге сәйкес жүргізілуі тиіс. Қызмет ету мерзімі аяқталғаннан кейін бұйымды қайта өңдеу орталықтарына, пайдаланылған электр және электрондық жабдықты (WEEE) қайта пайдалану және қайта өңдеу зауыттарына жіберу қажет.

Батареясы
Бұйымда қорғасын-қышқылды батареялар орнатылған.



- Құрылғыны тастамас бұрын, ондағы батареяларды алыңыз.
- Батареяларды шығару кезінде құрылғыны қуат көзінен ажырату керек.
- Батареяларды қауіпсіз түрде тастау керек.

Дұрыс кәдеге жарату үшін қауіпті қалдықтарды кәдеге жаратуды реттейтін жергілікті нормативтік құжаттарды басшылыққа алыңыз.

8. ТЕХНИКАЛЫҚ СИПАТТАМАЛАРЫ

ҮЛГІСІ:	EBM Innova TA 6/10K
ID	2173739
Шығыс	
Номиналды кернеу	240 В
Модульдің номиналды сыйымдылығы	9 Асағ
Қосылыс типі	ANEN-SA30
Батареялар	
Техникалық қызмет көрсетуді талап етпейтін герметикалық қорғасын-қышқылды батареялар	12 В / 9 Асағ x 20 дана
Физикалық сипаттамалары мен қасиеттері	
Өлшемдері (Е × Б x Т)	225 x 589 x 452 мм
Аккумулятор кабелінің ұзындығы	1500 мм
Таза салмағы	54.5 кг
Жалпы салмағы	63.4 кг
Қабықты қорғаудың дәрежесі	IP20
Пайдалану шарттары	
Температура ауқымы	0-ден +40 °C-қа дейін
Салыстырмалы ылғалдылық ауқымы	0-95 % (конденсациясыз)
Теңіз деңгейінен биіктік диапазоны	0-3000 м
Сақтау шарттары	
Температура ауқымы	-15-ден +40 °C-қа дейін
Салыстырмалы ылғалдылық ауқымы	0-95 % (конденсациясыз)
Теңіз деңгейінен биіктік диапазоны	0-3000 м
Қауіпсіздік талаптарына сәйкестік	
Еңбек қауіпсіздігі стандарттарының жүйесі. Химиялық ток көздері. Қауіпсіздік талаптары.	МЕМСТ 12.2.007.12-88
Жалпы тағайындалған қорғасын-қышқылды батареялар (реттеуші клапаны бар типтер). 1-бөлім. Негізгі талаптар, функционалдық сипаттамалары. Сынау әдістері.	МЕМСТ Р ХЭК 61056-1-2012

Электр тоғымен зақымданудан қорғаныс класы – I

Құрылғының техникалық сипаттамалары, сондай-ақ осы Пайдаланушы нұсқаулығының мазмұны алдын ала хабардар етілмей өзгертілуі мүмкін

Жүктеме шамасына және пайдаланылатын ҮҚК/ЕВМ байланысты автономды жұмыс уақыты

	Жүктеме шамасына және пайдаланылатын ҮҚК/ЕВМ байланысты автономды жұмыс уақыты									
Жүктеме / Үлгісі	10%	20%	30%	40%	50%	60%	70%	80%	90%	100%
Innova TA 6000	129 мин.	50 мин.	30 мин.	20 мин.	14 мин.	11 мин.	9 мин. 12 сек.	7 мин. 37 сек.	6 мин. 25 сек.	5 мин. 32 сек.
Innova TA 6000 + 1 ЕВМ	289 мин.	115 мин.	68 мин.	46 мин.	34 мин.	26 мин.	21 мин.	17 мин.	15 мин.	13 мин.
Innova TA 6000 + 2 ЕВМ	560 мин.	224 мин.	129 мин.	87 мин.	64 мин.	50 мин.	41 мин.	34 мин.	28 мин.	25 мин.
Innova TA 6000 + 3 ЕВМ	898 мин.	362 мин.	202 мин.	138 мин.	102 мин.	79 мин.	64 мин.	53 мин.	45 мин.	39 мин.
Innova TA 6000 + 4 ЕВМ	1290 мин.	520 мин	285 мин.	194 мин.	144 мин.	112 мин.	91 мин.	76 мин.	64 мин.	55 мин.
Innova TA 6000 + 5 ЕВМ	1727 мин.	697 мин.	377 мин.	256 мин.	190 мин.	148 мин.	120 мин.	100 мин.	85 мин.	73 мин.
Innova TA 6000 + 6 ЕВМ	2203 мин.	890 мин.	475 мин.	323 мин.	239 мин.	187 мин.	152 мин.	126 мин.	107 мин.	93 мин.
Innova TA 10000	68 мин.	31 мин.	19 мин.	13 мин.	9 мин. 45 сек.	7 мин. 35 сек.	6 мин. 8 сек.	5 мин. 4 сек.	4 мин. 16 сек.	3 мин. 43 сек.
Innova TA 10000 + 1 ЕВМ	183 мин.	84 мин.	50 мин.	34 мин.	25 мин.	19 мин.	15 мин.	13 мин.	11 мин.	9 мин. 35 сек.
Innova TA 10000 + 2 ЕВМ	327 мин.	151 мин.	88 мин.	59 мин.	43 мин.	34 мин.	27 мин.	22 мин.	19 мин.	16 мин.
Innova TA 10000 + 3 ЕВМ	494 мин.	228 мин.	130 мин.	88 мин.	64 мин.	50 мин.	40 мин.	33 мин.	28 мин.	24 мин.
Innova TA 10000 + 4 ЕВМ	680 мин.	314 мин.	177 мин.	120 мин.	87 мин.	68 мин.	55 мин.	45 мин.	38 мин.	33 мин.
Innova TA 10000 + 5 ЕВМ	883 мин.	408 мин.	227 мин.	154 мин.	112 мин.	87 мин.	70 мин.	58 мин.	49 мин.	43 мин.
Innova TA 10000 + 6 ЕВМ	1101 мин.	508 мин.	281 мин.	190 мин.	139 мин.	108 мин.	87 мин.	72 мин.	60 мин.	53 мин.

Заряд тоғына және пайдаланылатын ҮҚК/ЕВМ байланысты батареяларды зарядтау уақыты

	Зарядтау тоғы				
	1 A	1.4 A	2 A	3 A	4 A
Үлгісі	Зарядтау уақыты				
Innova TA 6000	8 сағ	6 сағ	4 сағ	3 сағ	2 сағ
Innova TA 6000 + 1 ЕВМ	17 сағ	12 сағ	9 сағ	6 сағ	4 сағ
Innova TA 6000 + 2 ЕВМ	27 сағ	19 сағ	14 сағ	9 сағ	7 сағ
Innova TA 6000 + 3 ЕВМ	37 сағ	26 сағ	18 сағ	12 сағ	9 сағ
Innova TA 6000 + 4 ЕВМ	46 сағ	33 сағ	23 сағ	16 сағ	12 сағ
Innova TA 6000 + 5 ЕВМ	56 сағ	40 сағ	28 сағ	19 сағ	14 сағ
Innova TA 10000	10 сағ	7 сағ	5 сағ	4 сағ	3 сағ
Innova TA 10000 + 1 ЕВМ	20 сағ	14 сағ	10 сағ	7 сағ	5 сағ
Innova TA 10000 + 2 ЕВМ	30 сағ	21 сағ	15 сағ	10 сағ	8 сағ
Innova TA 10000 + 3 ЕВМ	39 сағ	28 сағ	20 сағ	13 сағ	10 сағ
Innova TA 10000 + 4 ЕВМ	49 сағ	35 сағ	25 сағ	17 сағ	12 сағ
Innova TA 10000 + 5 ЕВМ	58 сағ	42 сағ	29 сағ	20 сағ	15 сағ

9. КЕПІЛДІК ШАРТТАРЫ

Өндіруші соңғы пайдаланушы бірінші рет сатып алған кезде және кепілдік мерзімі ішінде құрылғы материалдарында және өндірістік ақауларда ақаулардың болмауына кепілдік береді. Кепілді қызмет көрсету құқығын растау үшін кассалық чекті немесе құрылғыны сатып алу фактісін растайтын басқа құжатты сақтаңыз. Кепілдік құқығы тек сатып алынған елде ғана жарамды.

Өндірушінің бұйымда белгілеген кепілдік мерзімі мен қызмет мерзімі кестеде көрсетілген:

Өнім	Үлгілері/серия	Сату күнінен бастап	Өндірілген күннен бастап	Құрамындағы АКБ-ға кепілдік	Қызмет мерзімі
Сыртқы батарея блоктары	EBM Intatum EBM Innova RT 33 EBM Innova RT 3/1 EBM Innova Unity RT/T	Пайдалануға енгізілген күннен бастап 2 жыл	3 жыл	Пайдалануға енгізілген күннен бастап 2 жыл	5 жыл
	EBM Na+	3 жыл	42 ай	Негізгі құрылғыдағыдай	10 жыл
	Басқалары	2 жыл	30 ай	Негізгі құрылғыдағыдай	3 жыл

Ippon өнімдерін пайдалану кезінде мәселелер мен қиындықтар туындаған жағдайда, Сізден техникалық қолдау қызметіне https://ippon.ru/support/help/ «Қолдау» бөлімінде хабарласуыңызды сұраймыз.

Егер Ippon құрылғысы кепілдік қызметін қажет етсе, сатушыға немесе Ippon кез келген авторландырылған сервис орталығына (бұдан әрі - АСО) хабарласыңыз. АСО толық тізімімен https://ippon.ru/support/centers/ «Қолдау» бөлімінде сайтында танысуға болады.

Кепілдікті қызмет алу үшін құрылғымен бірге кассалық чекті немесе Ippon бұйымын сатып алу фактісі мен күнін растайтын өзге де құжатты көрсету қажет. Мұндай растау болмаған кезде кепілдік мерзімі құрылғы шығарылған күннен бастап есептеледі.

ҮҚК немесе батарея блогының құрамына енетін аккумуляторлық батареяларға кепілдік батареялардың зауыттық жиынтығына қолданылады.

Осы кепілдік мыналарға қолданылмайды және қамтымайды:

- Іске қосу-реттеу жұмыстары, профилактикалық қызмет көрсету, баптау және басқа да ілеспе жұмыстар бойынша қызметтер;
- Шығыс материалдары, кабельдер, құжаттама, қаптама, бекітпелер, ақпарат тасымалдағыштар
- Ippon өнімдерімен бірге жеткізілетін бағдарламалық жасақтама

Кепілдікті қызмет көрсету құқығы келесі жағдайларда жоғалады:

- Пайдалану, тасымалдау, сақтау қағидаларын сақтамау және арналымы бойынша пайдаланбау
- Дайындалған күннен бастап кепілдік мерзімі аяқталды
- Бұйымның сериялық нөмірін нақты анықтау мүмкін емес
- Авторландырылмаған жөндеу іздерінің болуы
- Шешілмейтін күш мән-жайларының, сондай-ақ кабель мен корпустың механикалық зақымдануының, бөгде заттар мен сұйықтықтардың, оның ішінде ток өткізгіш немесе жылу алмасуды бұзатын қоқыстардың (шаң, үгінділер және т.б.), жануарлар мен олардың тіршілік әрекетінің өнімдерінің және сатушы мен дайындаушыға тәуелді емес өзге де себептердің әсерінен туындаған ақаулардың болуы.

Өндіруші тікелей немесе жанама шығындарға, соның ішінде, бірақ онымен шектелмей, қапы жіберілген пайдаға, мүліктің бүлінуіне, басқа өндірушілердің кез келген жабдығының зақымдануына, оларды бұйыммен бірлесіп пайдалану нәтижесінде туындаған шығындарға жауап бермейді.

Жабдықты тіркеу

Ippon жабдығыңызды және оған батарея блоктарын https://ippon.ru/support/phase/ сайтында тіркеңіз*. Тіркеу кезінде кепілдік мерзімі 12 айға ұлғаяды (құрылғылар құрамындағы АКБ-ға қолданылмайды).

Тіркеу пайдалануға енгізілген күннен бастап 3 айға дейін немесе кешіктірілмей жүргізілуі мүмкін.

** тіркеу келесі жабдық үшін мүмкін: BlackRock, Innova Modular, Intatum, Innova Unity RT 3-3, Innova Unity T3-3, Innova RT II 33, Innova RT 33, Innova RT 10K/20K, DC Upper және кез келген өзге де үш фазалы үлгіле*

ӨНДІРУШІ:
Ниппон Клик Системс Лимитед
Мекенжайы: Куиджано Чэмберс, а/ж 3159, Роуд Таун, Тортола,
Британдық Виргин Аралдары
Қытайда жасалған

Nippon Klick Systems Limited
Address: Quijano Chambers, P.O.Box 3159, Road Town, Tortola,
British Virgin Islands
Made in China

Импорттаушы және тұтынушылардан талап-тілектерді қабылдауға уәкілетті ұйым:
«Мерлион» ЖШҚ
Ресей, Мәскеу облысы, Красногорск қаласы, Құрылысшылар б-ры, 4 үй

LLC «Merlion»
Boulevard Stroiteley, Building 4, Krasnogorsk, Moscow Region, Russia
Құрылғы туралы қосымша ақпарат алу үшін сайтқа кіріңіз: **www.ippon.kz**

Өндіруші конфигурацияны өзгерту құқығын өзіне қалдырады, тауардың техникалық сипаттамасы мен сыртқы түрі.

Кепілдік мерзімі: кепілдікті шарттарға сәйкес 2 жыл
Қызмет мерзімі: пайдалану шарттарына байланысты 3 жыл

Рұқсат құжаттамасының нөмірі мен қолданылу мерзімі туралы ақпарат алу үшін тауарды сатып алған жеріне хабарласыңыз.

Бұл құрылғының жасалған айы мен жылын өнімнің қаптамасынан таба аласыз.

V1.26